SONDA TEMPERATURA ESTERNA

G. S. I.
Global System Integration

V141001

Le sonde di temperatura passive GSI sono dei dispositivi che collegati al controllo forniscono, il valore della resistenza, che viene convertita in temperatura dal controllo elettronico. Sono utilizzate nelle applicazioni nel mercato HVAC/R, e rappresentano una gamma completa per soddisfare le diverse esigenze nelle varie installazioni, sono realizzate con materiali che ne garantiscono una qualità costante.
I sensori sono utilizzati insieme ai controlli elettronici GSI (parametrici e programmabili).

The temperature probes GSI are passive devices that are connected to provide control, the resistance value, which is converted into temperature by the electronic control. They are used in applications in the HVAC / R, and represent a complete range to meet the different needs in various installations, are made of materials that ensure consistent quality.
The sensors are used in conjunction with electronic controls GSI (parametric and programmable).

SONDA TEMPERATURA ESTERNA

Tipo Mix *Type Mix*	Codice *Code*	Descrizione *Description*
Esterna *External*	REG000SE0	Sonda di temperatura esterna *Outside temperature sensor*

Caratteristiche Tecniche

Sonda da montaggio a parete per il rilevamento della temperatura in ambienti industriali o all'aperto.

Specification

Probe mounting wall for temperature sensing in industrial environments or outdoors.

Tipo di Sensore *Type of Sensor*	Campo di Misura (°C) *Measuring Range (°C)*	Coperchio *Cover*	Base *Basis*	Protezione *Protection*
NTC10K	-20...+70	Policarbonato *Polycarbonate*	Policarbonato *Polycarbonate*	IP65

Dimensioni

Dimensions

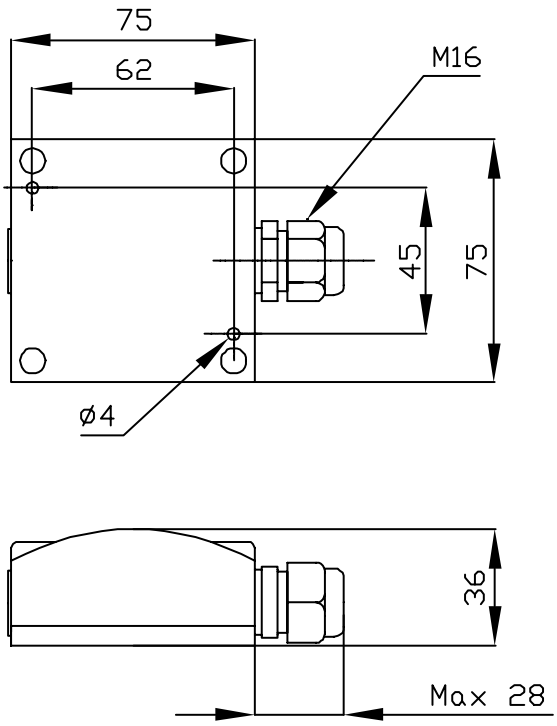

Scheda Tecnica Prodotti
SONDA TEMPERATURA ESTERNA

V141001

Montaggio

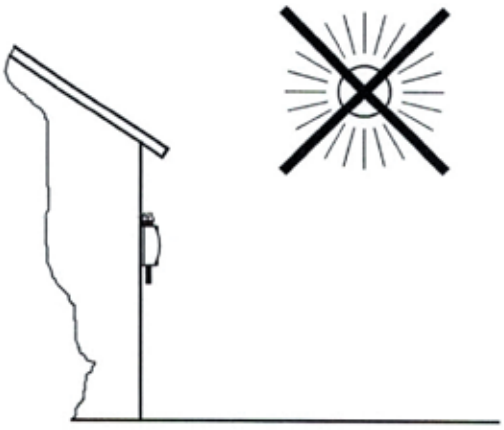

La sonda di temperatura non deve essere esposta al sole
NB: Il diametro esterno del cavo di collegamento deve essere compreso tra 5...10mm

Assembly

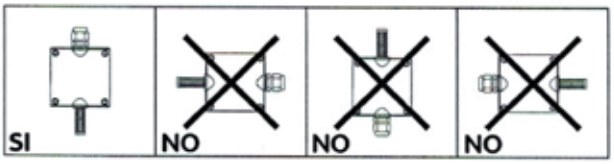

The temperature sensor must not be exposed to the sun
Note: The outside diameter of the connection cable must be between 5...10mm